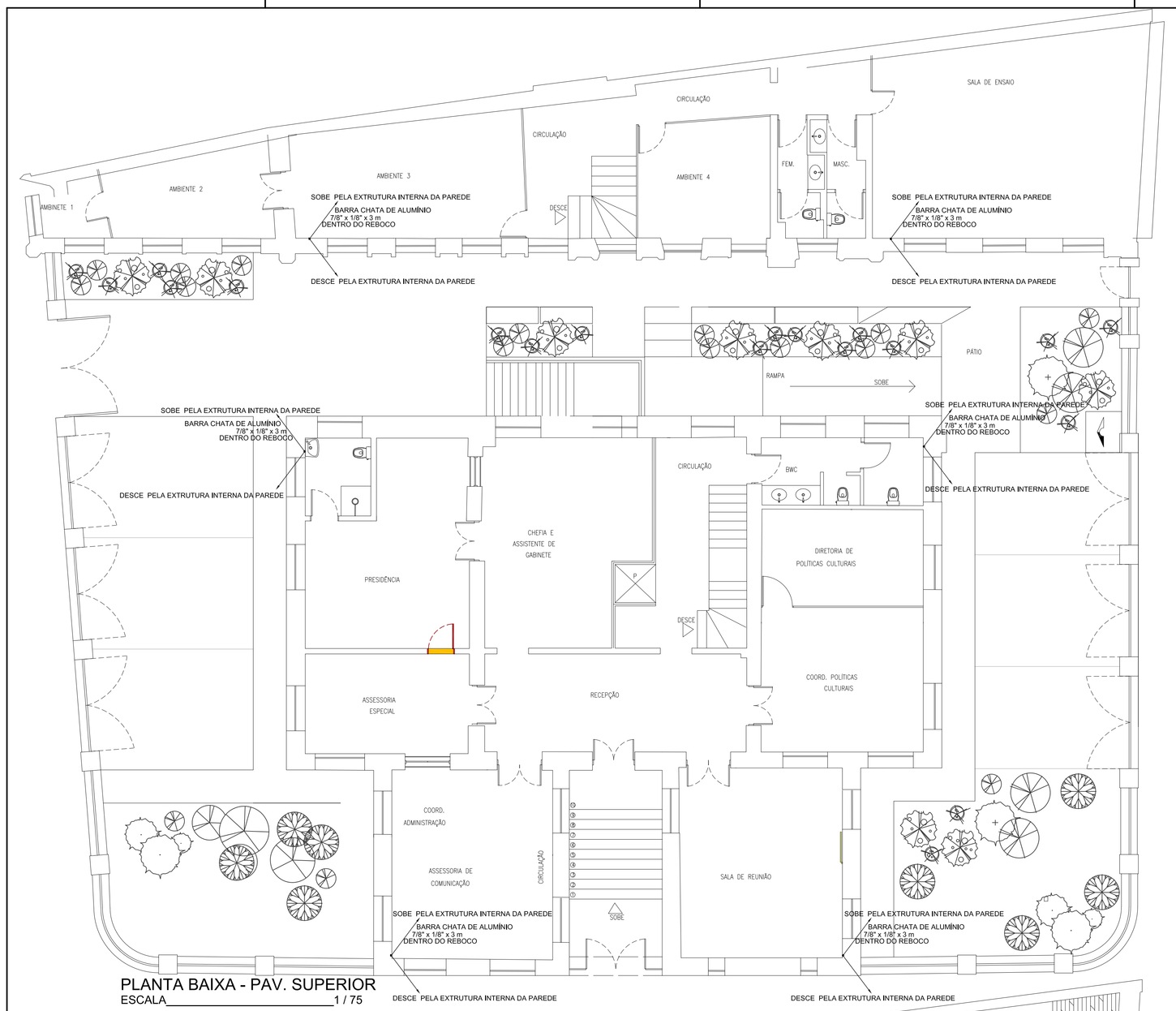

PLANTA BAIXA - PAV. SUPERIOR
ESCALA 1 / 75

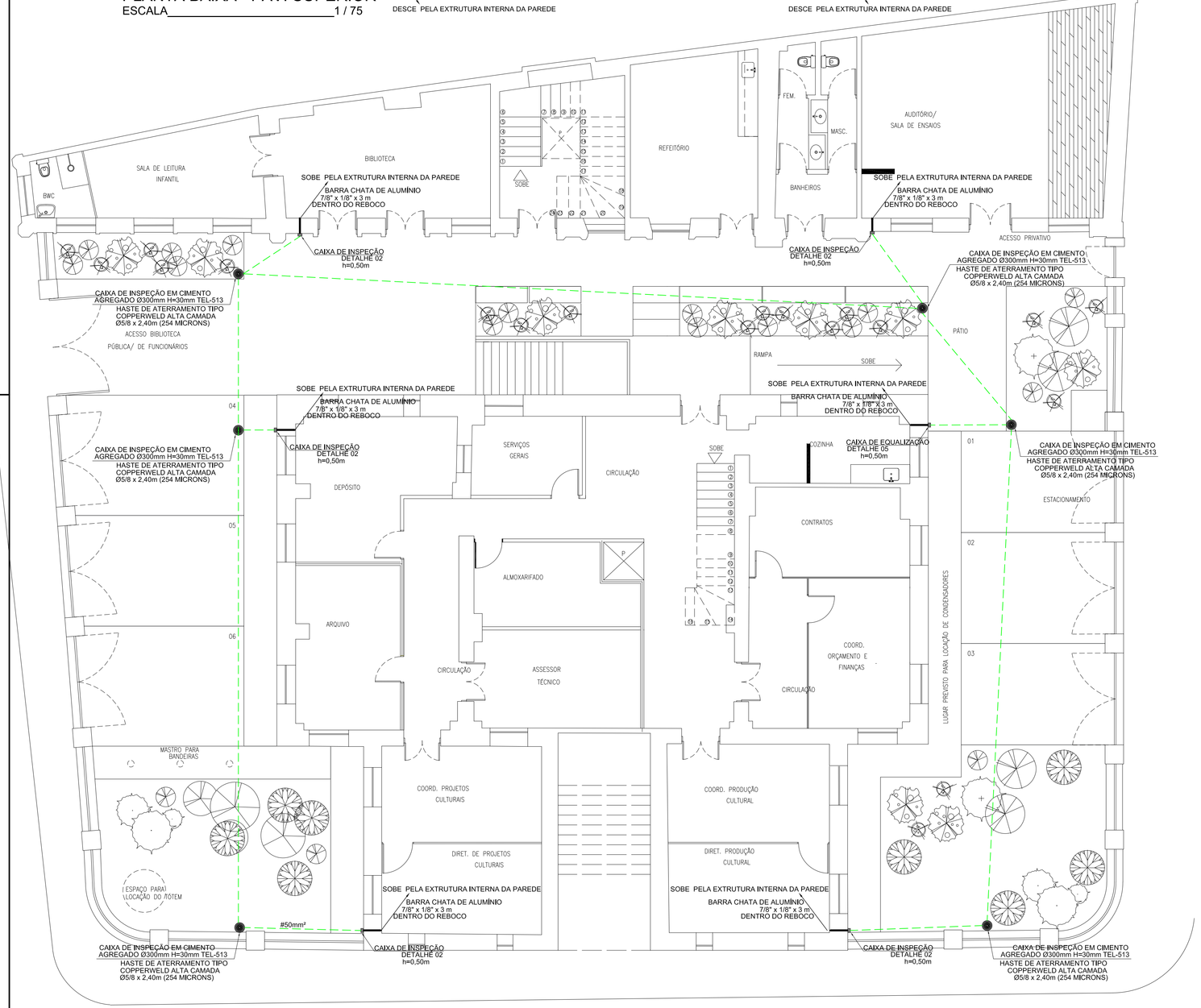

PLANTA BAIXA - PAV. INFERIOR
ESCALA 1 / 75

DETALHE Nº 3

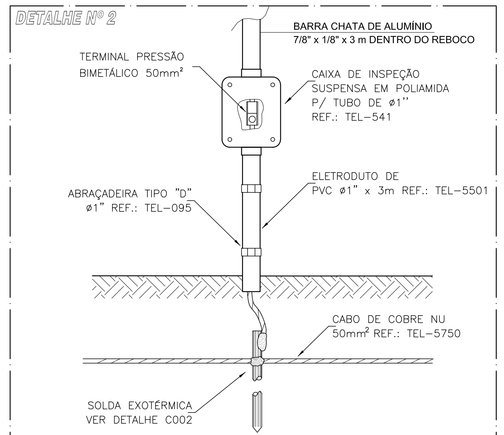

DETALHE DE JUNÇÃO ENTRE DESCIDA E ATERRAMENTO

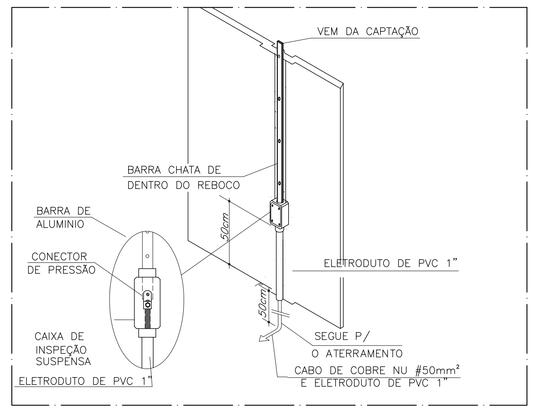

DESCIDA COM BARRA DE ALUMINIO #50mm2 E CAIXA DE INSPEÇÃO SUSPENSA INTERLIGANDO O SISTEMA DA COBERTA A MALHA DE ATERRAMENTO

SEM ESCALA

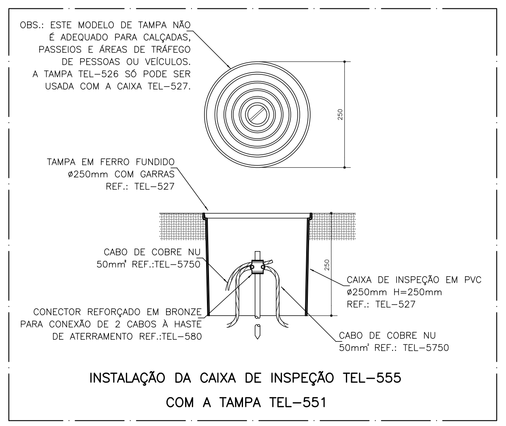

INSTALAÇÃO DA CAIXA DE INSPEÇÃO TEL-555 COM A TAMPA TEL-551

LEGENDA

SÍMBOLO	DESCRIMINAÇÃO
	CAIXA DE EQUALIZAÇÃO VER DET.04
	DETALHE DA CAIXA DE INSPEÇÃO VER DET.01
	TERMINAL AÉREO DE INSERÇÃO 3/8" x 500mm EM AÇO GALVANIZADO
	DERIVAÇÃO EM "T", VER DETALHES 03
	BARRA CHATA DE ALUMÍNIO 7/8"X1/8x3m TEL-771
	DESVIO DE NÍVEL, VER DETALHE 05
	CAPTOR TIPO FRANKLIN
	FIXADOR ADERIDISCO Ø60mm COM PARAFUSO DE Ø1/4" E PORCA REF.: TEL-756

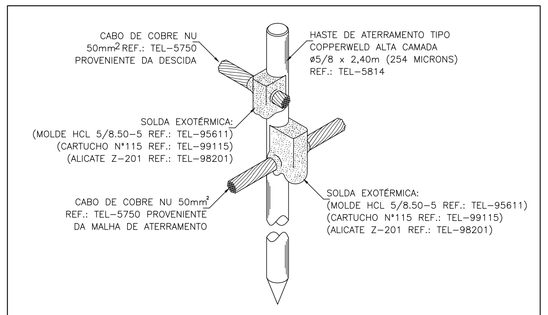

DETALHE DE CONEXÃO E SOLDA DA HASTE DE ATERRAMENTO

DETALHE Nº 8

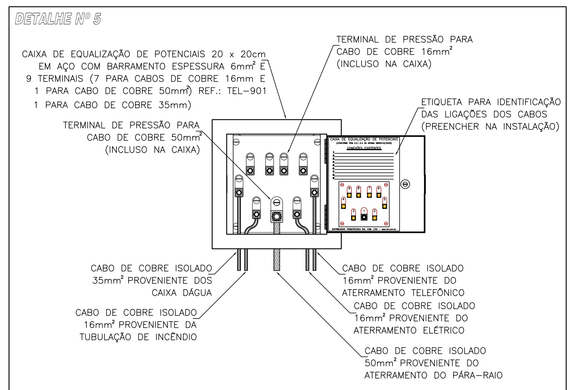

EXEMPLO DE LIGAÇÕES POSSÍVEIS NA CAIXA DE EQUALIZAÇÃO (LEP/TAP)

OBS.: CONFERIR MEDIDAS NO LOCAL, SUBMETER A ANÁLISE DE ENGENHEIRO RESPONSÁVEL

REV.	MODIFICAÇÃO	DATA	RESP.
00	EMISSÃO INICIAL	JUN. 2018	

COORDENADOR DO PROJETO	CREA	AUTORES DO PROJETO/RESP. TÉCNICO ENG. ELETRICISTA: SAMUEL DO NASCIMENTO SILVA CREA: 020.599.052 - 5	CREA / CAU	DESENHISTA
COORDENADOR DO CONTRATO	CREA	CO-AUTOR DO PROJETO	CREA / CAU	ESCALA: 1 : 75 / DATA: JUN. 2018

CLIENTE: PREFEITURA MUNICIPAL DE MACEIÓ
SECRETARIA: SEMINFRA
PROJETO: PRÉDIO DA INTENDÊNCIA
SECRETARIA SOLICITANTE: FMAC
LOCALIZAÇÃO: PRAÇA DOS MARTÍRIOS - CENTRO MACEIÓ AL.
ESPECIALIDADE: SPDA - SISTEMA DE PROTEÇÃO CONTRA DESCARGAS ATMOSFÉRICAS
ESPECIFICAÇÃO DO DOCUMENTO: PROJETO, DETALHES DE CAIXAS E LEGENDAS

CLASSE DO PROJETO	TIPO DE OBRA	ÁREA DO PROJETO
PROJETO EXECUTIVO	REFORMA	948.30m²

CODIFICAÇÃO: 236.01-INT-PE-PP-E00-01de02-R00