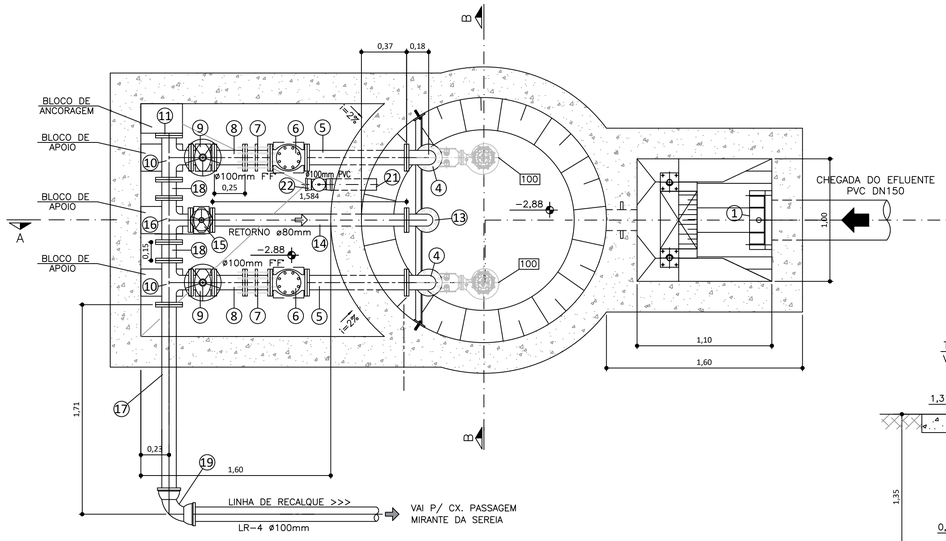


PLANTA BAIXA
ESC. 1:25

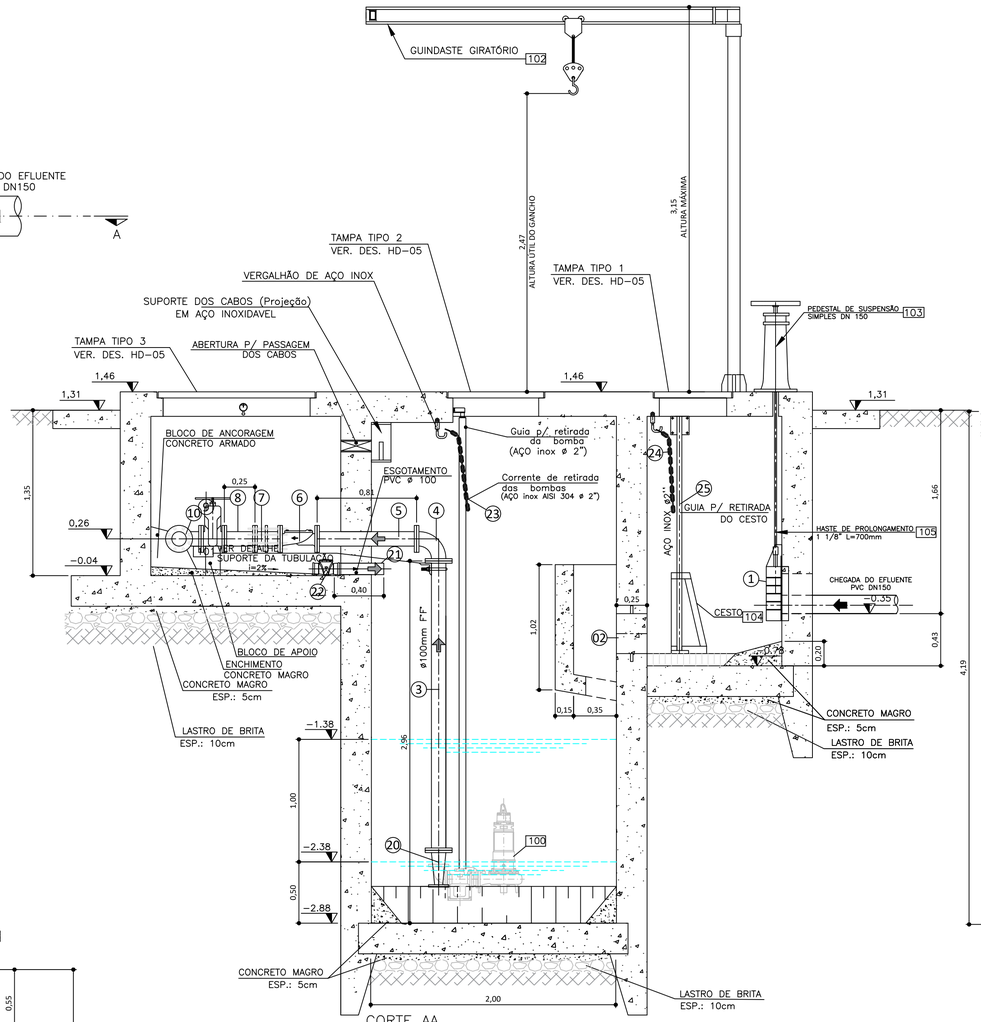


CORTE AA
ESC. 1:25

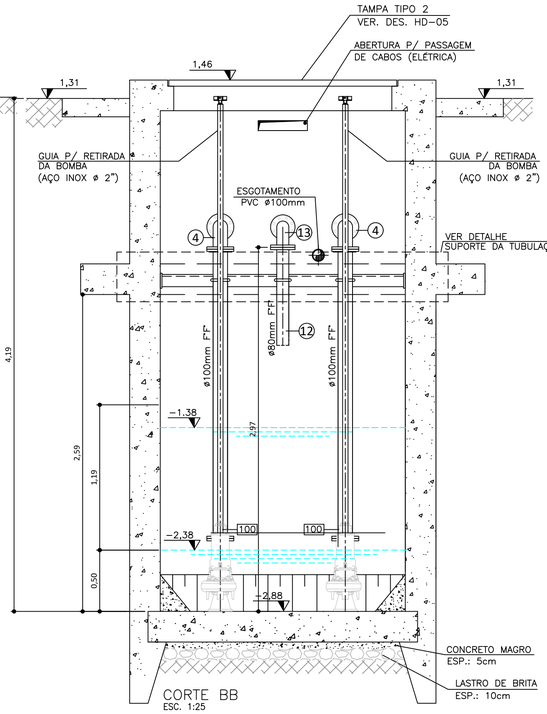


CORTE BB
ESC. 1:25

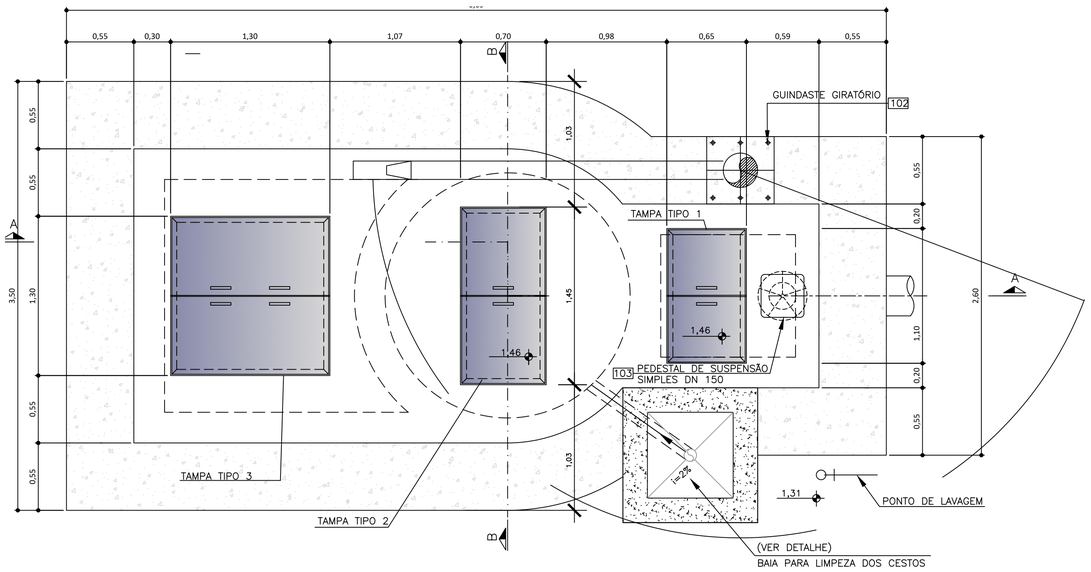


PLANTA DE COBERTURA
ESC. 1:25

DETALHE DE FIXAÇÃO DO TUBO GUIA
ESC.: S/ ESC.

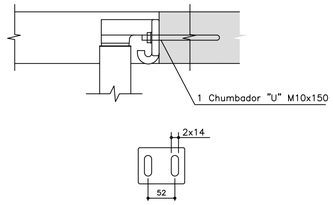


DETALHE PARA FURAÇÃO DOS CHUMBADORES

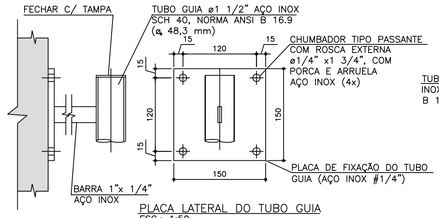


PLACA LATERAL DO TUBO GUIA
ESC.: 1:50

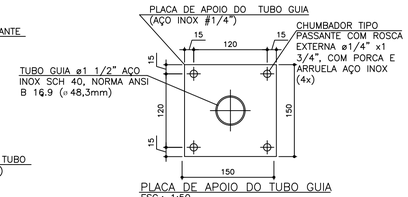


PLACA DE APOIO DO TUBO GUIA
ESC.: 1:50

| REVISÃO | DESCRIÇÃO | ELABORAÇÃO | VERIFICAÇÃO | APROVAÇÃO | DATA |
|---|---|---|---|---|---|
| | | | | | |

Prefeitura de MACEIÓ — CAF Banco de Desenvolvimento da América Latina

Responsável Técnico do Projeto:

Nº do Crea:

Identificação da Unidade: PROJETO BÁSICO DE ESTAÇÃO ELEVATÓRIA DE ESGOTOS – EEE 5 – SEREIA
PROJETO HIDROMECÂNICO – FL.01/02

Responsável pela Verificação:

Responsável pela Aprovação:

Título do Desenho: PLANTAS BAIXAS E CORTES

Código do Projetista : — —

Armazenamento em Arquivo Eletrônico:

Rev.:

Data Rev.:

Número Desenho: DES–EEE–HID–06/10

Padrão – Tamanho: A1 – 841mm x 594mm

Data Inicial:

Escala: INDICADA

Folha: