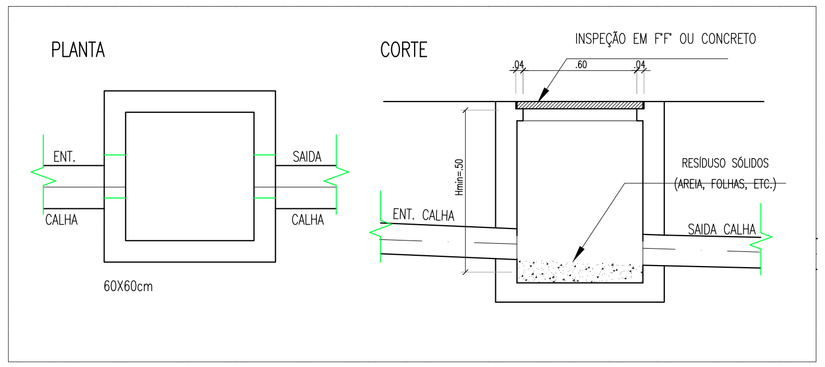

DET.–CX. DE INSPEÇÃO
ESCALA: LIVRE

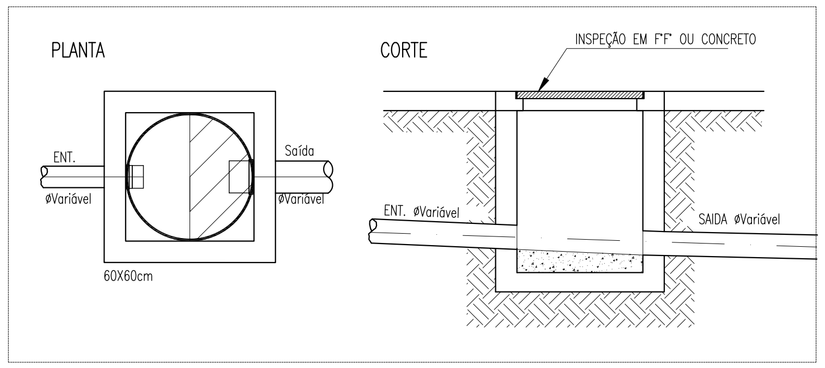

DET.–CX. DE INSPEÇÃO
ESCALA: LIVRE

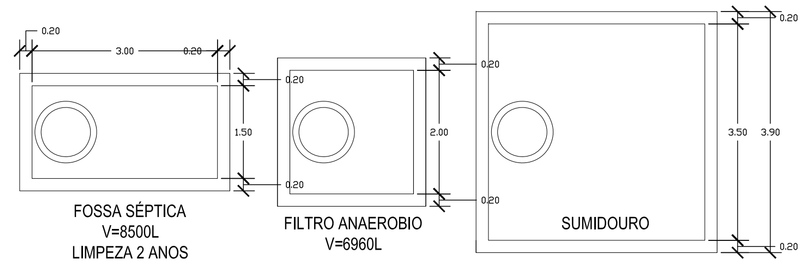

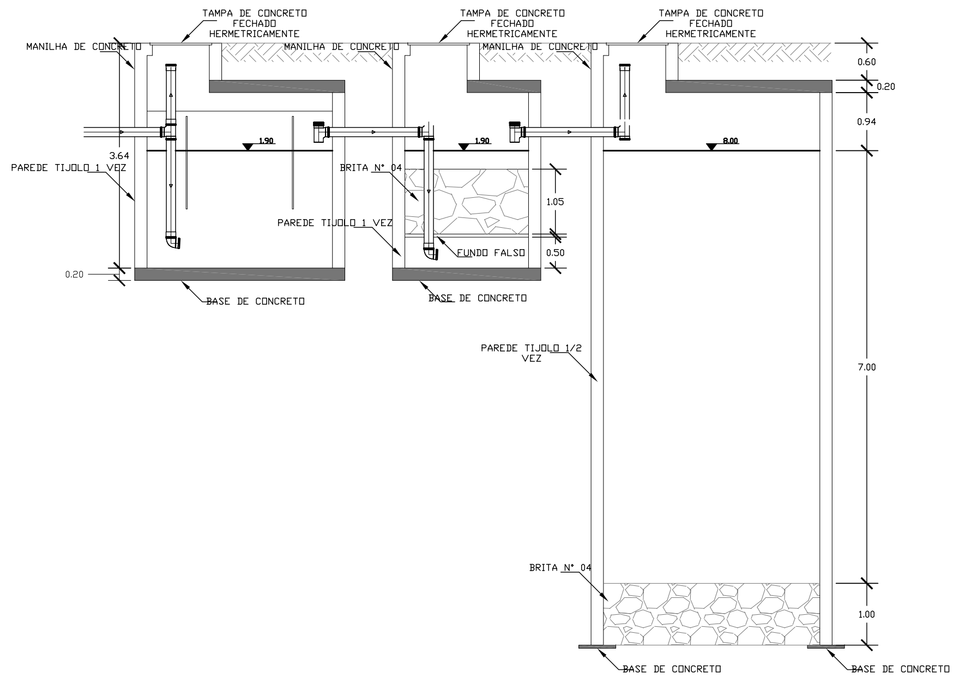

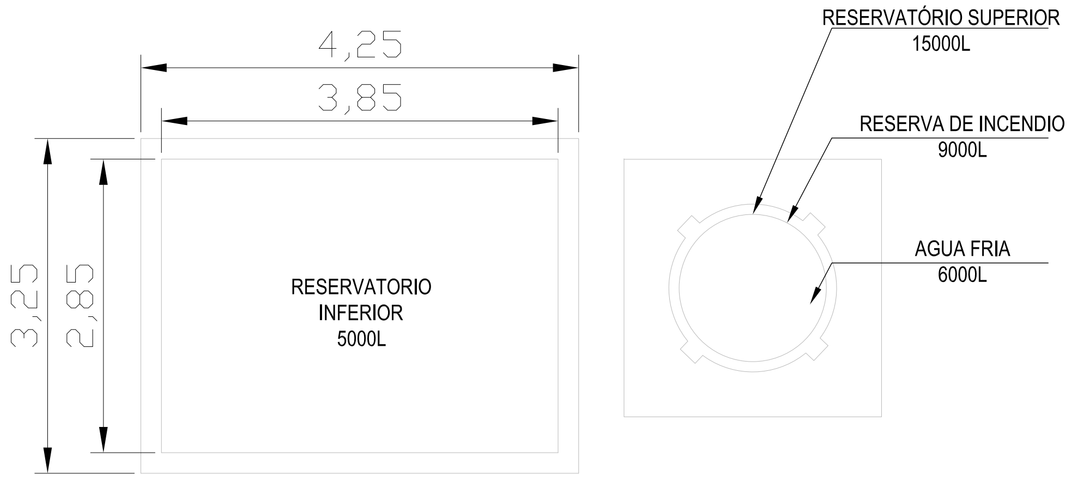

PLANTA BAIXA RESERVATÓRIOS
ESCALA: LIVRE

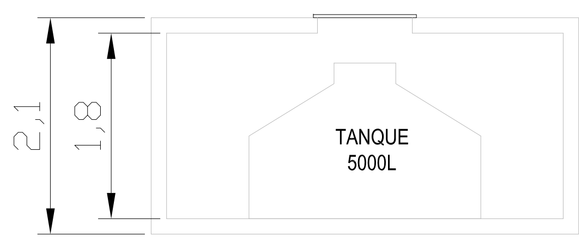

CORTE RESERVATORIO INFEIROR
ESCALA: LIVRE

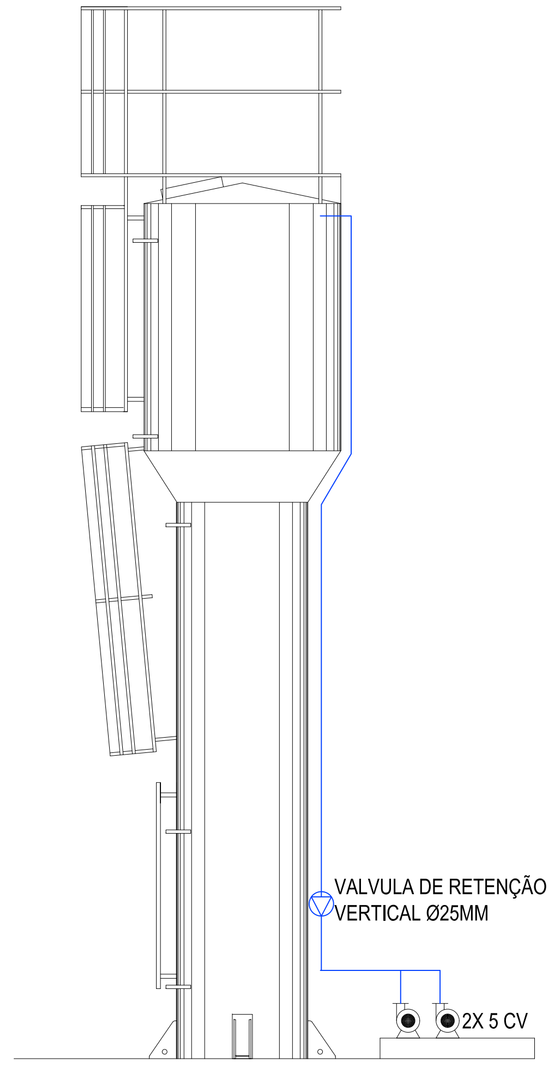

VISTA RESERVATORIO SUPERIOR
ESCALA: LIVRE

OBS.: CONFERIR MEDIDAS NO LOCAL, SUBMETER A ANÁLISE DE ENGENHEIRO RESPONSÁVEL

REV.	MODIFICAÇÃO	DATA	RESP.
R00		29/11/2017	

atp engenharia
CONCREMAT engenharia
PREFEITURA DE MACEIÓ — JUNTOS CONSTRUIMOS UM NOVO TEMPO

COORDENADOR DO PROJETO	CREA	AUTORES DO PROJETO/RESP. TÉCNICO	CREA / CAU	DESENHISTA
		Marcelo Maia de V. Lima	021709085-0	PAULO CARVALHO
COORDENADOR DO CONTRATO	CREA	CO-AUTOR DO PROJETO	CREA / CAU	ESCALA: INDICADA / DATA: DEZ.2017

CLIENTE: SECRETARIA MUNICIPAL DE SAÚDE
SECRETARIA: SMS
PROJETO: UPA JACINTINHO
SECRETARIA SOLICITANTE: SMS
LOCALIZAÇÃO: Travessa Santo Antônio, S/N, Jacintinho, Maceió - Alagoas
ESPECIALIDADE: HIDROSSANITARIO
ESPECIFICAÇÃO DO DOCUMENTO: Detalhes Hidrossanitários
CLASSE DO PROJETO: PROJETO BÁSICO
TIPO DE OBRA: CONSTRUÇÃO
ÁREA DO PROJETO: 1337,71m²
CODIFICAÇÃO: 236.01-UJC-PB-PP-H00-05de08-R00

FORMATO A1 – INTERNO: 806 x 574 mm.
EXTERNO: 841 x 594 mm.
MARGEM: F–A1–100.DWG / MATRIZ: A1–100.DWG